Technisches Datenblatt / Technical Datasheet Art.-No. 82305

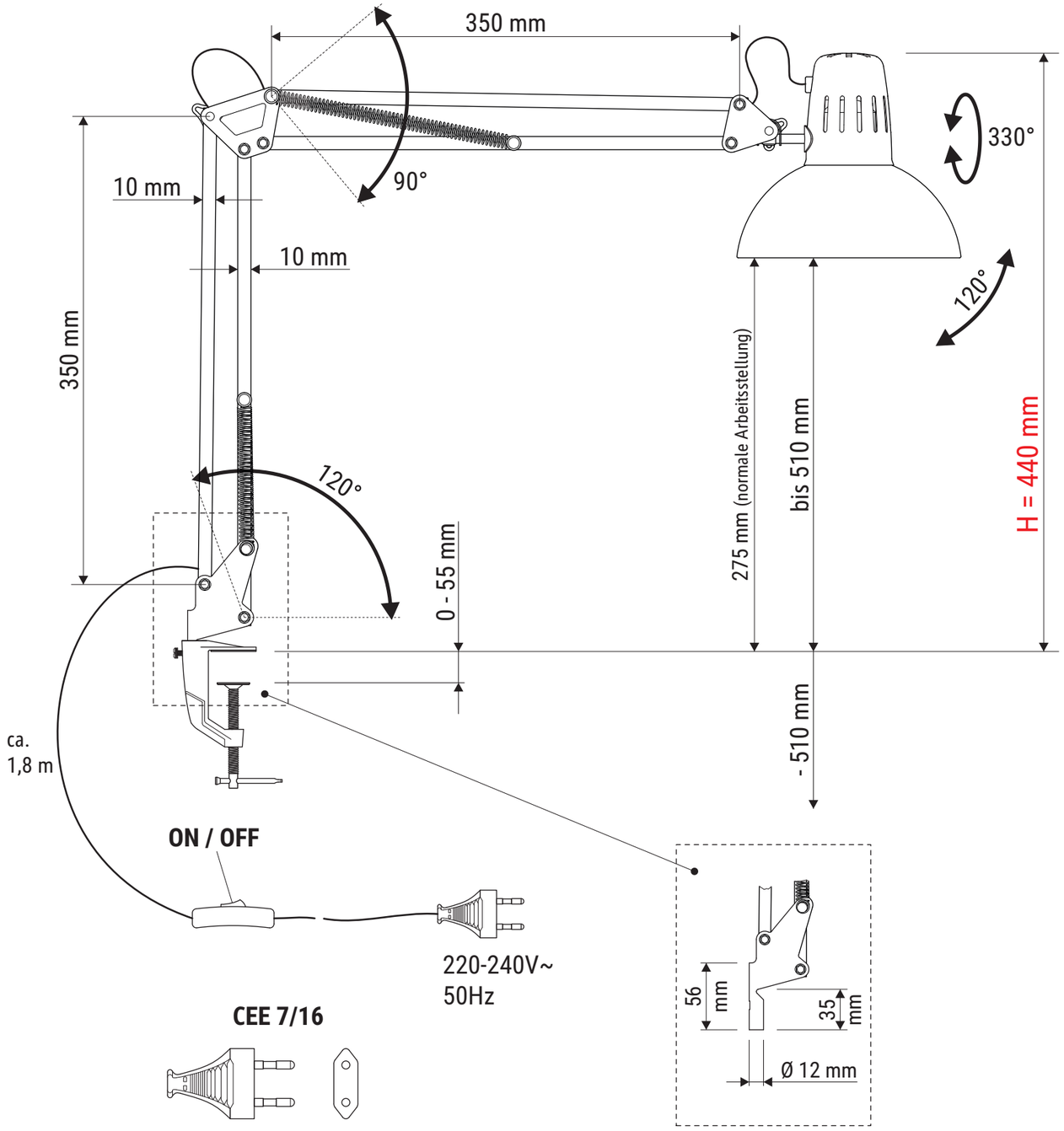

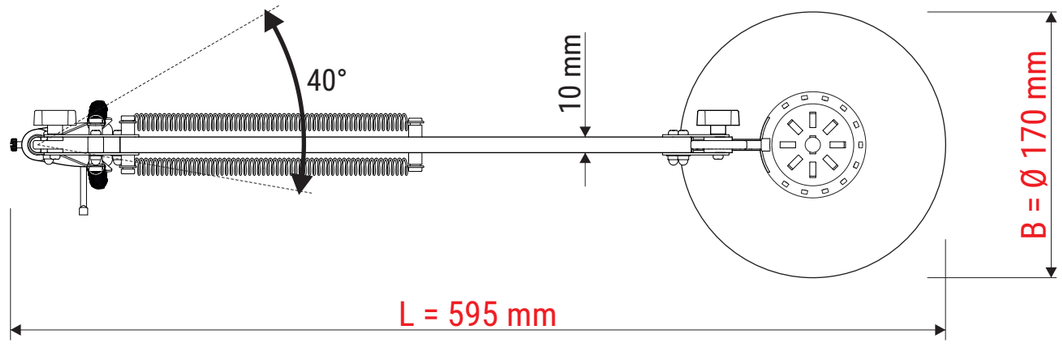

Abmaße Produkt: L x B x H
595 x 170 x 440 mm (Arme senkrecht + waagerecht 90° zueinander)
Gewicht: 0,810 kg

Verp. Abmaße : L x B x H
450 x 260 x 95 mm
Gewicht kompl.: 1,113 kg

24.09.2021 K. Ehret

8230509.350F